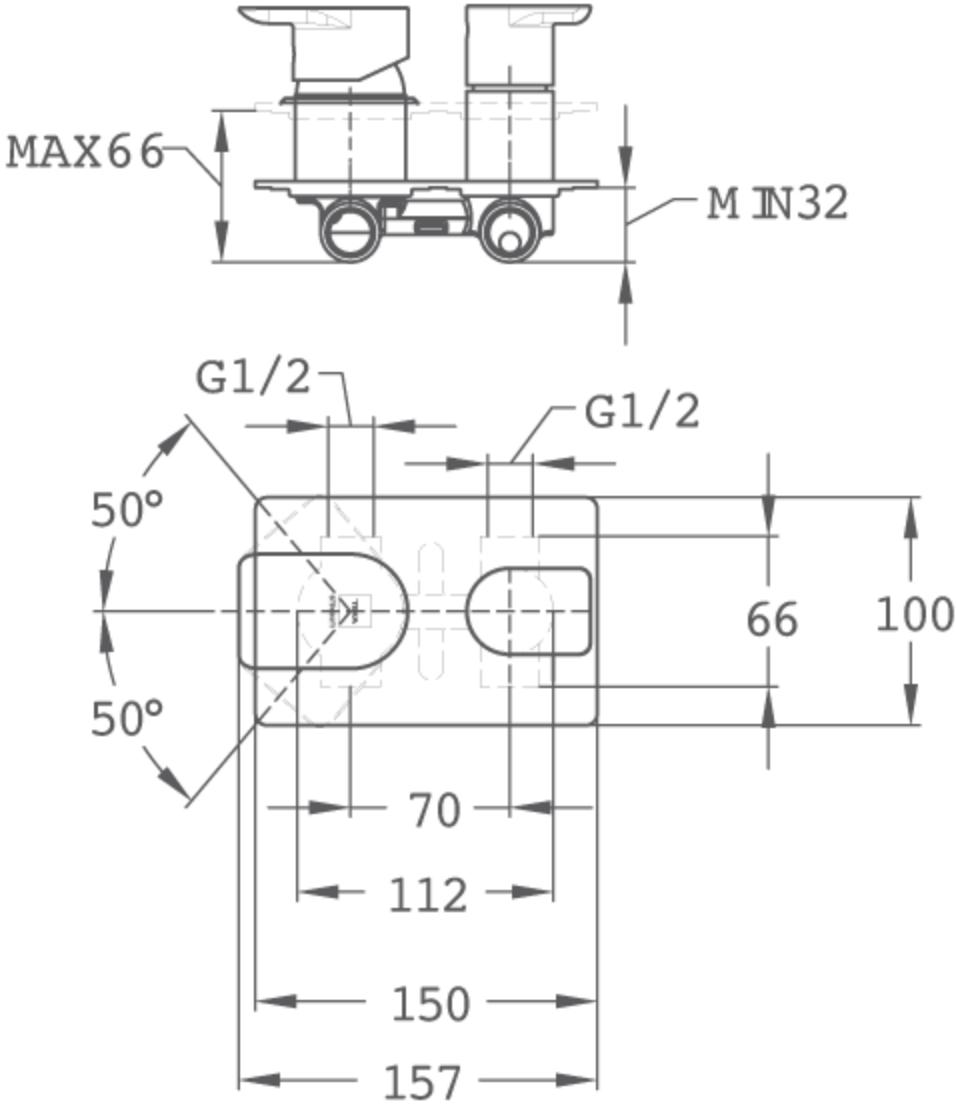
MAX66
MIN32
G1/2
G1/2
50°
50°
66
100
70
112
150
157